Appareil de massage pour brûler les graisses – 9150 / 9151

Manuel de l'utilisateur

REMARQUE IMPORTANTE :

Ce produit est disponible en deux versions, le 9150 qui est le plus simple (impulsion et vibration uniquement) et le 9151 qui dispose également d'une fonction de compression chaude ; veuillez lire les instructions correspondant au modèle que vous avez acheté. Merci !

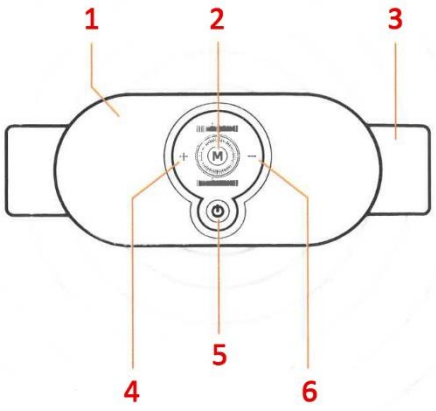

1.- Appareil ; 2.- Touche MODE ; 3.- Ceinture ; 4.- Touche (+) ; 5.- Touche POWER ;

6.- Touche (-).

Spécifications du produit

Modèle du produit : 9150

Nom du produit : Machine à dégraisser intelligente

Puissance nominale : 3W

Temps de charge : Environ 2 heures

Méthode de chargement : USB (DC 5V1A)

Tension nominale : DC 3.7V

Durée nominale : 15 minutes

Mode de fonctionnement : 9 niveaux d'intensité de vibration, 18 niveaux d'intensité de pulsation
Caractéristiques : double usage pour la taille et l'abdomen, massage par vibration + massage par pulsation

Norme exécutive : GB4706.1-2005 GB4706.10-2008

Modèle du produit : 9151

Nom du produit : Machine intelligente d'élimination des graisses

Puissance nominale : 5W

Temps de charge : environ 2 heures

Méthode de chargement : USB (DC 5V1A)

Tension nominale : DC 3.7V

Durée nominale : 15 minutes

Mode de fonctionnement : 9 niveaux d'intensité de vibration, 18 niveaux d'intensité de pulsation
Caractéristiques : double usage taille et abdomen, massage par vibration + massage par pulsation, compression chaude

Norme exécutive : GB4706.1-2005 GB4706.10-2008

Mode d'emploi

Mode d'emploi 9150 :

Ouvrez la boîte d'emballage et sortez la machine de dégraissage, chargez-la d'abord à l'aide du câble de charge fourni, puis débranchez le câble de charge une fois qu'elle est complètement chargée.

- Appuyez sur la touche "POWER" et maintenez-la enfoncée pour allumer la machine et commencer à l'utiliser.

- Appuyez sur "MODE" pour basculer entre 5 modes de pulsation : 1. mode mixte, 2. mode de pulsation à basse fréquence, mode de battement à basse fréquence 3. mode de battement à haute fréquence, 3. mode de battement à haute fréquence, 4. Mode thérapie par impulsions microdot, 5. Mode acupuncture.

- Si vous appuyez brièvement sur la touche "POWER", l'intensité des vibrations du moteur passera de 1 à 9 niveaux successivement.

- Après avoir sélectionné le mode de massage, appuyez sur la touche "+" pour augmenter l'intensité, et sur la touche "-" pour la diminuer, ce qui a pour effet d'augmenter ou de diminuer l'intensité. Il existe 5 modes de pulsation avec 18 niveaux d'intensité.

- Pendant l'utilisation, appuyez longuement sur la touche "POWER" pour éteindre l'appareil.

9151 mode d'emploi :

Ouvrez la boîte d'emballage et sortez la machine de dégraissage, chargez-la d'abord à l'aide du câble de charge fourni, puis débranchez le câble de charge une fois qu'elle est complètement chargée.

- Appuyez sur la touche "POWER" et maintenez-la enfoncée pour allumer la machine et commencer à l'utiliser.

- Appuyez sur "MODE" pour basculer entre 5 modes de pulsation : 1. mode mixte, 2. mode de pulsation à basse fréquence, mode de battement à basse fréquence 3. mode de battement à haute fréquence, 3. mode de battement à haute fréquence, 4. Mode thérapie par impulsions microdot, 5. Mode acupuncture.

- Appuyez longuement sur la touche "MODE" pour activer/désactiver la fonction Hot Pack,

- Appuyez brièvement sur la touche "POWER", l'intensité des vibrations du moteur passera de 1 à 9 niveaux successivement.

- Après avoir sélectionné le mode de massage, appuyez sur la touche "+" pour augmenter l'intensité et sur la touche "-" pour la diminuer, ce qui permet d'augmenter ou de diminuer l'intensité. Il existe 5 modes d'impulsion et 18 niveaux d'intensité d'impulsion.

- Pendant l'utilisation, appuyez longuement sur la touche "POWER" pour éteindre l'appareil.

Comment connecter l'alimentation

Utilisez le câble de chargement USB fourni avec l'appareil pour connecter le chargeur de téléphone portable ou la banque d'alimentation (la tension de sortie est de 5 V, le courant ne doit pas dépasser 1,5 A). Le voyant rouge s'allume lorsque l'appareil est en cours de chargement et s'éteint lorsqu'il est complètement chargé.

Pourquoi le produit n'a-t-il pas d'adaptateur de charge ?

Le produit est équipé d'un câble de données USB universel, il est généralement compatible avec n'importe quel adaptateur de téléphone portable universel standard et/ou powerbank sur le marché (Note : la tension de sortie est de 5V, le courant de sortie> 500mA, le courant de sortie recommandé> =1A).

Précautions de sécurité

Les avertissements et les illustrations figurant dans le manuel ont pour but de vous permettre d'utiliser le produit correctement et en toute sécurité, et d'éviter tout risque de blessure pour vous-même et pour les autres. Les panneaux d'avertissement.

Caractéristiques du produit et caractéristiques fonctionnelles

1. Conçu dans le respect de l'ergonomie, de la beauté et de la fonctionnalité, en accord avec la courbe du corps.

2. Impulsion électrique intelligente à basse fréquence à une seule touche.

3. Grâce à la technologie de réglage intelligent en 3D, le massage s'adapte à la courbe de l'abdomen.

4. La commodité de la fonction de massage mixte offre un meilleur confort et de meilleurs résultats.

Gestion de l'élimination des piles

Avant de mettre le produit au rebut, la batterie doit être retirée du produit. Avant de retirer la batterie, le produit doit être éteint. Utilisez d'abord un tournevis pour dévisser le boîtier. Une fois le boîtier retiré, la batterie peut être enlevée. Une fois retirée, la batterie usagée doit être envoyée au service de recyclage des batteries pour être éliminée ou placée dans le conteneur de recyclage des batteries.